Datenblatt

Kompaktflanschkugelhahn Edelstahl mit pneumatischem Antrieb

KÖLY GmbH
Antriebstechnik

Köly GmbH • Funkweg 12 a • 89250 Senden • Telefon 0 73 07 / 98 98 0 • Fax 0 73 07 / 98 98 20 • E-Mail: info@koely.de • Internet: www.koely.de

TA-LUFT

Technische Angaben Kugelhahn

Werkstoff:

Gehäuse:	1.4408
Kugel:	1.4408
Schaltwelle:	1.4408

Werkstoff Dichtung:

Kugel:	PTFE / TFM 1600 (für Dampf siehe unten)
Spindel:	PTFE / Viton

Temperaturbereich: -20°C bis +180°C
(abhängig vom Betriebsdruck)

Nenndruck: DN 15 bis DN 50 → PN40
ab DN 65 → PN16

Direktmontageflansch nach ISO 5211

Sonderdichtungen: für Dampf (TFM 4215) auf Anfrage

Zusätzliche Angaben:

ATEX nach EX II 2GDc

Baulänge:
bis DN100 (DIN3202 F4)
ab DN125 (DIN3202 F5)

Einsatzbereiche:

Druckluft, Wasser, Lebensmittel,
Getränke, Vakuum (max. -0,9 bar)

Konstruktionsmerkmale

- voller Durchgang
- Antistatik-Ausführung
- ausblassichere Schaltwelle
- Silikonfrei
- Direktaufbau von Stellantrieben möglich
- Abschließbar
- Druckausgleichsbohrung in Offenstellung
- Schaltwellendichtung tellerfedervorgespannt mit zusätzlichem O-Ring

Technische Angaben Drehantrieb

Werkstoff

Gehäuse:	Aluminium eloxiert
Welle:	Aluminium eloxiert
Kolben:	Aluminium
Deckel:	Kunststoffdeckel PA6 GF30 ab PDD/PDE 012 → Aluminium lackiert

Dichtungen: NBR (VITON auf Anfrage)

Umgebungstemperatur: -20°C bis +80°C

Betriebsdruck: 2,5 bis 10 bar

Einbaulage: beliebig

Antriebsanschluss: Achtkant gem. DIN 3337

Anbauflansch: gemäß ISO 5211

Zulassung: ATEX CE EX II 2 GD c

Datenblatt

Kompaktflanschkugelhahn Edelstahl mit pneumatischem Antrieb

KÖLY GmbH
Antriebstechnik

Köly GmbH • Funkweg 12 a • 89250 Senden • Telefon 0 73 07 / 98 98 0 • Fax 0 73 07 / 98 98 20 • E-Mail: info@koely.de • Internet: www.koely.de

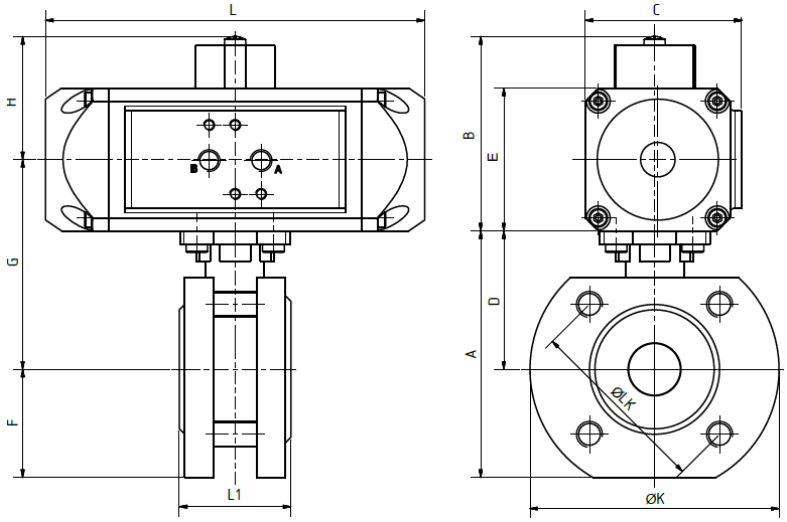

Anschluss Kugelhahn	Bezeichnung	Antriebsgröße	DN	L	L1	A	B	C	D	E	F	G	H	ØLK	ØK	DIN 5211 ISO-Flansch Kugelhahn
1/2"	KHFLK 15/40 P ES KHFLK 15/40 P FS/FO ES	PDD 002 F03 VK9 PDE 002 F03 VK9	15	132	42	96	80	61	49	56	48	77	58	65	95	F03/04 VK9
3/4"	KHFLK 20/40 P ES KHFLK 20/40 P FS/FO ES	PDD 002 F03 VK9 PDE 002 F03 VK9	20	132	44	107	80	61	54	56	53	82	52	75	105	F03/04 VK9
1"	KHFLK 25/40 P ES KHFLK 25/40 P FS/FO ES	PDD 002 F04 VK11 PDE 006 F04 VK11	25	132 165	50	115	80 90	61 72	58	56 66	57	86 91	52 57	85	115	F04/05 VK11
1 1/4"	KHFLK 32/40 P ES KHFLK 32/40 P FS/FO ES	PDD 006 F04 VK11 PDE 006 F04 VK11	32	165	60	142	90	72	72	66	70	105	57	100	140	F04/05 VK11
1 1/2"	KHFLK 40/40 P ES KHFLK 40/40 P FS/FO ES	PDD 006 F05 VK11 PDE 006 F05 VK11	40	165	65	153	90	72	72	66	75	111	57	110	150	F05/07 VK14
2"	KHFLK 50/40 P ES KHFLK 50/40 P FS/FO ES	PDD 012 F05 VK14 PDE 012 F05 VK14	50	184	80	169	125	95	86	100	82	136	75	125	165	F05/07 VK14
2 1/2"	KHFLK 65/16 P ES KHFLK 65/16 P FS/FO ES	PDD 012 F07 VK17 PDE 012 F07 VK17	65	184	110	200	125	95	108	100	92	158	75	145	185	F07/10 VK17
3"	KHFLK 80/16 P ES KHFLK 80/16 P FS/FO ES	PDD 025 F07 VK17 PDE 025 F07 VK17	80	260	120	216	145	107	116	120	100	176	85	160	200	F07/10 VK17
4"	KHFLK 100/16 P ES KHFLK 100/16 P FS/FO ES	PDD 050 F10 VK22 PDE 050 F10 VK22	100	298	150	249	180	141	139	155	110	217	102	180	220	F10 VK22

alle Angaben in mm

Technische Änderungen vorbehalten