# Datenblatt

## Kompaktflanschkugelhahn Edelstahl mit Aufbauflansch DIN 5211

KÖLY GmbH
Antriebstechnik

Köly GmbH • Funkweg 12 a • 89250 Senden • Telefon 0 73 07 / 98 98 0 • Fax 0 73 07 / 98 98 20 • E-Mail: info@koely.de • Internet: www.koely.de

TA-LUFT

### Technische Angaben Kugelhahn

**Werkstoff:**

| | |
|---|---|
| Gehäuse: | 1.4408 |
| Kugel: | 1.4408 |
| Schaltwelle: | 1.4408 |

**Werkstoff Dichtung:**

| | |
|---|---|
| Kugel: | PTFE / TFM 1600<br>(für Dampf siehe unten) |
| Spindel: | PTFE / Viton |

**Temperaturbereich:** -20°C bis +180°C
(abhängig vom Betriebsdruck)

**Nenndruck:** DN 15 bis DN 50 → PN40
ab DN 65 → PN16

**Direktmontageflansch nach ISO 5211**

**Sonderdichtungen:** für Dampf (TFM 4215) auf Anfrage

**Zusätzliche Angaben:**

ATEX nach EX II 2GDc

**Einsatzbereiche:**

Druckluft, Wasser, Lebensmittel,
Getränke, Vakuum (max. -0,9 bar)

### Konstruktionsmerkmale

- voller Durchgang
- Antistatik-Ausführung
- ausblassichere Schaltwelle
- Silikonfrei
- Direktaufbau von Stellantrieben möglich
- Abschließbar
- Druckausgleichsbohrung in Offenstellung
- Schaltwellendichtung tellerfedervorgespannt mit zusätzlichem O-Ring

# Datenblatt

## Kompaktflanschkugelhahn Edelstahl mit Aufbauflansch DIN 5211

KÖLY GmbH
Antriebstechnik

Köly GmbH • Funkweg 12 a • 89250 Senden • Telefon 0 73 07 / 98 98 0 • Fax 0 73 07 / 98 98 20 • E-Mail: info@koely.de • Internet: www.koely.de

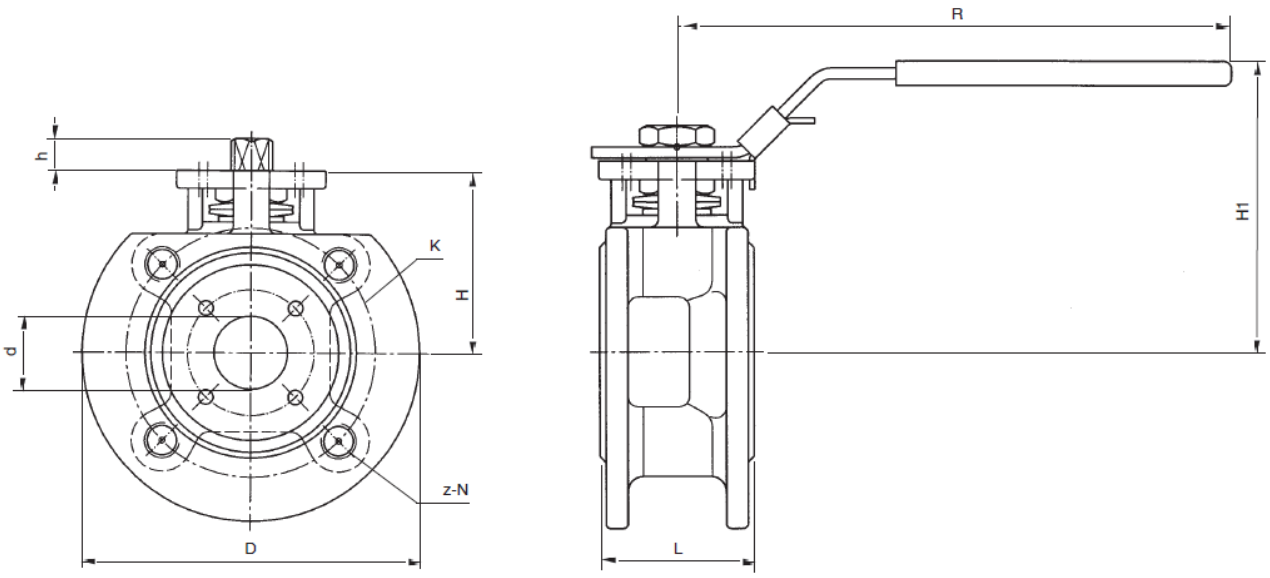


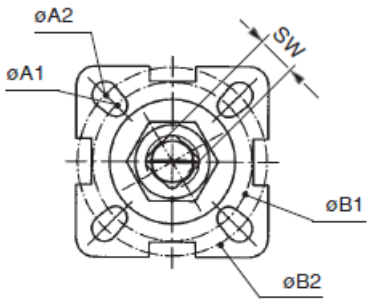


| Anschluss Kugelhahn (D) | Bezeichnung | DN | L | D | d | H | H1 | h | R | K | SW | ØB1 | ØB2 | A1 | A2 | DIN 5211 ISO-Flansch Kugelhahn |
|---|---|---|---|---|---|---|---|---|---|---|---|---|---|---|---|---|
| 1/2" | KHFLK 15/40 F ES | 15 | 42 | 95 | 15 | 46 | 77 | 9 | 145 | 65 | 9 | 36 | 42 | 6 | 6 | F03/04 VK9 |
| 3/4" | KHFLK 20/40 F ES | 20 | 44 | 105 | 20 | 51 | 85 | 9 | 145 | 75 | 9 | 36 | 42 | 6 | 6 | F03/04 VK9 |
| 1" | KHFLK 25/40 F ES | 25 | 50 | 115 | 25 | 62 | 94 | 11 | 175 | 85 | 11 | 42 | 50 | 6 | 7 | F04/05 VK11 |
| 1 1/4" | KHFLK 32/40 F ES | 32 | 60 | 140 | 32 | 72 | 104 | 11 | 175 | 100 | 11 | 42 | 50 | 6 | 7 | F04/05 VK11 |
| 1 1/2" | KHFLK 40/40 F ES | 40 | 65 | 150 | 38 | 78 | 114 | 14 | 196 | 110 | 14 | 50 | 70 | 7 | 9 | F05/07 VK14 |
| 2" | KHFLK 50/40 F ES | 50 | 80 | 165 | 50 | 86 | 120 | 14 | 196 | 125 | 14 | 50 | 70 | 7 | 9 | F05/07 VK14 |
| 2 1/2" | KHFLK 65/16 F ES | 65 | 110 | 185 | 63,5 | 108 | 158 | 17 | 265 | 145 | 17 | 70 | 102 | 9 | 11 | F07/10 VK17 |
| 3" | KHFLK 80/16 F ES | 80 | 120 | 200 | 76 | 116 | 165 | 17 | 265 | 160 | 17 | 70 | 102 | 9 | 11 | F07/10 VK17 |
| 4" | KHFLK 100/16 F ES | 100 | 150 | 220 | 95 | 139 | 182 | 22 | 400 | 180 | 22 | --- | 102 | --- | 11 | F10 VK22 |

alle Angaben in mm

Technische Änderungen vorbehalten