Datenblatt

Flanschkugelhahn Edelstahl 2-teilig mit pneumatischem Antrieb

KÖLY GmbH
Antriebstechnik

Köly GmbH • Funkweg 12 a • 89250 Senden • Telefon 0 73 07 / 98 98 0 • Fax 0 73 07 / 98 98 20 • E-Mail: info@koely.de • Internet: www.koely.de

TA-LUFT

Fire Safe

Technische Angaben Kugelhahn

Werkstoff:

Gehäuse:	1.4408
Kugel:	1.4408
Schaltwelle:	1.4408

Werkstoff Dichtung:

Kugel:	PTFE / TFM 1600 (für Dampf siehe unten)
Spindel:	PTFE / Viton

Temperaturbereich: -20°C bis +180°C
(abhängig vom Betriebsdruck)

Nenndruck: DN 15 bis DN 50 → PN40
ab DN 65 → PN16

Direktmontageflansch nach ISO 5211

Sonderdichtungen: für Dampf (TFM 4215) auf Anfrage

Zusätzliche Angaben:

ATEX nach EX II 2GDc

Baulänge:
bis DN100 (DIN3202 F4)
ab DN125 (DIN3202 F5)

Einsatzbereiche:

Druckluft, Wasser, Lebensmittel,
Getränke, Vakuum (max. -0,9 bar)

Konstruktionsmerkmale

- Zweiteiliges Gehäuse
- voller Durchgang
- Antistatik-Ausführung
- ausblassichere Schaltwelle
- Silikonfrei
- Direktaufbau von Stellantrieben möglich
- Abschließbar
- Druckausgleichsbohrung in Offenstellung
- Schaltwellendichtung tellerfedervorgespannt mit zusätzlichem O-Ring

Technische Angaben Drehantrieb

Werkstoff

Gehäuse:	Aluminium eloxiert
Welle:	Aluminium eloxiert
Kolben:	Aluminium
Deckel:	Kunststoffdeckel PA6 GF30 ab PDD/PDE 012 → Aluminium lackiert

Dichtungen: NBR (VITON auf Anfrage)

Umgebungstemperatur: -20°C bis +80°C

Betriebsdruck: 2,5 bis 10 bar

Einbaulage: beliebig

Antriebsanschluss: Achtkant gem. DIN 3337

Anbauflansch: gemäß ISO 5211

Zulassung: ATEX CE EX II 2 GD c

Datenblatt

Flanschkugelhahn Edelstahl 2-teilig mit pneumatischem Antrieb

KÖLY GmbH
Antriebstechnik

Köly GmbH • Funkweg 12 a • 89250 Senden • Telefon 0 73 07 / 98 98 0 • Fax 0 73 07 / 98 98 20 • E-Mail: info@koely.de • Internet: www.koely.de

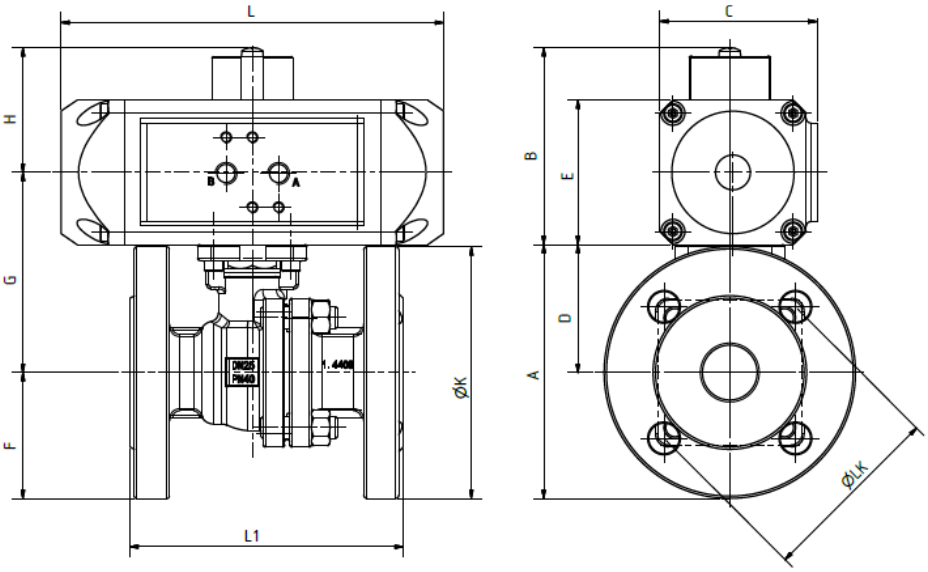

Anschluss Kugelhahn	Bezeichnung	Antriebsgröße	DN	L	L1	A	B	C	D	E	F	G	H	ØLK	ØK	DIN 5211 ISO-Flansch Kugelhahn
1/2"	KHFL 15/40 P ES KHFL 15/40 P FS/FO ES	PDD 002 F03 VK9 PDE 006 F04 VK9	15	132 165	115	96	80 90	61 72	48,3	56 66	47,5	76,3 81,3	51,9 57	65	95	F03/04 VK9
3/4"	KHFL 20/40 P ES KHFL 20/40 P FS/FO ES	PDD 002 F03 VK9 PDE 006 F04 VK9	20	132 165	120	106	80 90	61 72	53,2	56 66	52,5	81,2 86,2	51,9 57	75	105	F03/04 VK9
1"	KHFL 25/40 P ES KHFL 25/40 P FS/FO ES	PDD 006 F04 VK11 PDE 006 F04 VK11	25	165	125	116	90	72	58,5	66	57,5	91,5	57	85	115	F04/05 VK11
1 1/4"	KHFL 32/40 P ES KHFL 32/40 P FS/FO ES	PDD 006 F04 VK11 PDE 012 F05 VK11	32	165 184	130	141	90 125	72 95	70,8	66 100	70	103,8 120,8	57 75	100	14	F04/05 VK11
1 1/2"	KHFL 40/40 P ES KHFL 40/40 P FS/FO ES	PDD 012 F05 VK14 PDE 012 F05 VK14	40	184	140	151	125	94,5	75,8	100	75	125,8	75	110	150	F05/07 VK14
2"	KHFL 50/40 P ES KHFL 50/40 P FS/FO ES	PDD 012 F05 VK14 PDE 012 F05 VK14	50	184	150	167	125	94,5	84,5	100	82,6	134,5	75	125	165	F05/07 VK14
2 1/2"	KHFL 65/16 P ES KHFL 65/16 P FS/FO ES	PDD 012 F07 VK17 PDE 025 F07 VK17	65	184 260	170	194	125 145	94,5 107	101,5	100 120	92,6	151,5 161,5	75 85	145	185	F07/10 VK17
3"	KHFL 80/16 P ES KHFL 80/16 P FS/FO ES	PDD 025 F07 VK17 PDE 050 F07 VK17	80	260 298	180	211,6	145 180	107 141	111,6	120 155	100	171,6 189	85 102,5	160	200	F07/10 VK17
4"	KHFL 100/16 P ES KHFL 100/16 P FS/FO ES	PDD 050 F10 VK22 PDE 050 F10 VK22	100	298	190	250	180	141	140	155	110	217,5	102,5	180	220	F10 VK22
5"	KHFL 125/16 P ES KHFL 125/16 P FS/FO ES	PDD 090 F12 VK27 PDE 090 F12 VK27	125	390	325	314,5	197	153	183	172	131,5	269	111	210	250	F12 VK27
6"	KHFL 150/16 P ES KHFL 150/16 P FS/FO ES	PDD 090 F12 VK27 PDE 130 F12 VK27	150	390 458	350	362	197 222	153 176	204	172 197	158	290 302,5	111 123,5	240	285	F12 VK27
8“	KHFL 200/16 P ES KHFL 200/16 P FS/FO ES	PDD 180 F12 VK27 PDE 205 F12 VK27	200	528 760	400	447,3	270 295	204 237	251,8	230 255	195,5	367 379,5	154,9 167,7	295	340	F12 VK27

alle Angaben in mm

Technische Änderungen vorbehalten

Flanschkugelhahn Edelstahl 2-teilig mit pneumatischem Antrieb

KÖLY GmbH
Antriebstechnik

Köly GmbH • Funkweg 12 a • 89250 Senden • Telefon 0 73 07 / 98 98 0 • Fax 0 73 07 / 98 98 20 • E-Mail: info@koely.de • Internet: www.koely.de

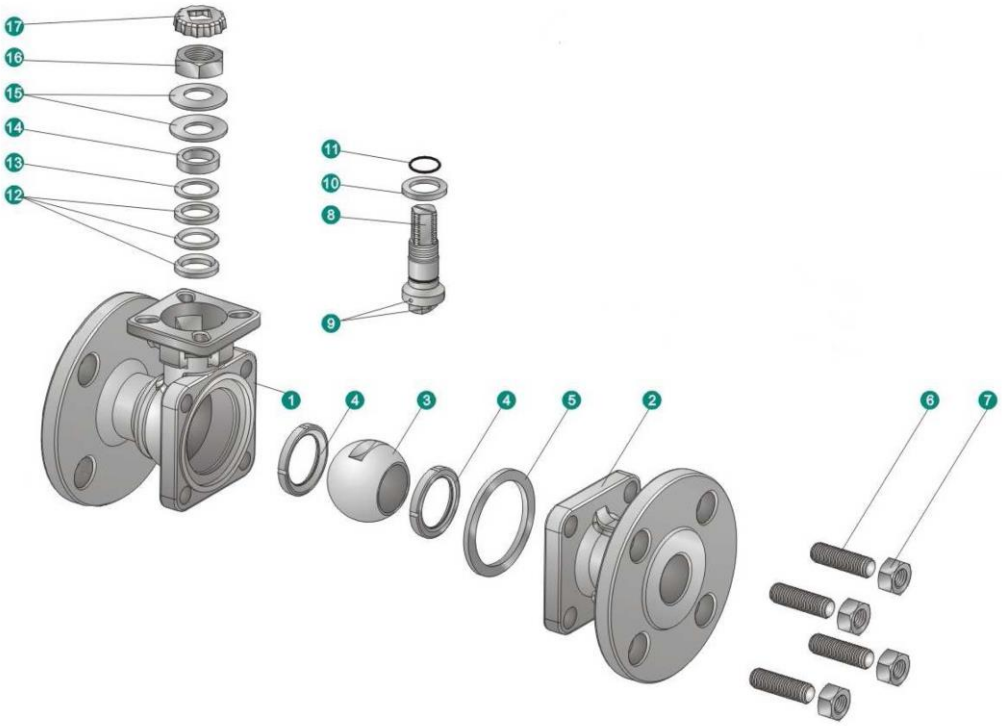

Nr.	Bezeichnung	Material
1	Gehäuse	1.4408
2	Gehäuse	1.4408
3	Kugel	1.4408
4	Kugeldichtung*	TFM1600
5	Gehäusedichtung*	PTFE / Grafoil (Fire Safe)
6	Gewindebolzen	A193-B8
7	Mutter	A194-8
8	Welle	SUS316
9	Anti Static Device	SUS316
10	Gleitring*	PTFE
11	O-Ring*	FKM
12	Spindelpackung*	PTFE / Grafoil (Fire Safe)
13	Buchsabdichtung*	50%SS+50%PTFE / SUS 304
14	Stopfbuchse	SUS304
15	Tellersicherung	SUS301
16	Spindelmutter	SUS304
17	Schraubensicherung	SUS304

Köly GmbH • Funkweg 12 a • 89250 Senden • Telefon 0 73 07 / 98 98 0 • Fax 0 73 07 / 98 98 20 • E-Mail: info@koely.de • Internet: www.koely.de

*****Auch als Reparatursatz erhältlich.

Dieser Dichtungssatz beinhaltet folgendes:

2 x Kugeldichtung TFM1600
2 x Gehäusedichtung PTFE / Grafoil
1 x Gleitring PTFE
1 x O-Ring FKM
1 x Spindelpackung PTFE / Grafoil
1 x Buchsabdichtung ES/PTFE (je 50%)