Datenblatt

Flanschkugelhahn Edelstahl 2-teilig mit Aufbauflansch DIN 5211

KÖLY GmbH
Antriebstechnik

Köly GmbH • Funkweg 12 a • 89250 Senden • Telefon 0 73 07 / 98 98 0 • Fax 0 73 07 / 98 98 20 • E-Mail: info@koely.de • Internet: www.koely.de

TA-LUFT

Fire Safe

Technische Angaben Kugelhahn

Werkstoff:

Gehäuse:	1.4408
Kugel:	1.4408
Schaltwelle:	1.4408

Werkstoff Dichtung:

Kugel:	PTFE / TFM 1600 (für Dampf siehe unten)
Spindel:	PTFE / Viton

Temperaturbereich: -20°C bis +180°C
(abhängig vom Betriebsdruck)

Nenndruck: DN 15 bis DN 50 → PN40
ab DN 65 → PN16

Direktmontageflansch nach ISO 5211

Sonderdichtungen: für Dampf (TFM 4215) auf Anfrage

Zusätzliche Angaben:

ATEX nach EX II 2GDc

Baulänge:
bis DN100 (DIN3202 F4)
ab DN125 (DIN3202 F5)

Einsatzbereiche:

Druckluft, Wasser, Lebensmittel,
Getränke, Vakuum (max. -0,9 bar)

Konstruktionsmerkmale

- Zweiteiliges Gehäuse
- voller Durchgang
- Antistatik-Ausführung
- ausblassichere Schaltwelle
- Silikonfrei
- Direktaufbau von Stellantrieben möglich
- Abschließbar
- Druckausgleichsbohrung in Offenstellung
- Schaltwellendichtung tellerfedervorgespannt mit zusätzlichem O-Ring

Datenblatt

Flanschkugelhahn Edelstahl 2-teilig mit Aufbauflansch DIN 5211

KÖLY GmbH
Antriebstechnik

Köly GmbH • Funkweg 12 a • 89250 Senden • Telefon 0 73 07 / 98 98 0 • Fax 0 73 07 / 98 98 20 • E-Mail: info@koely.de • Internet: www.koely.de

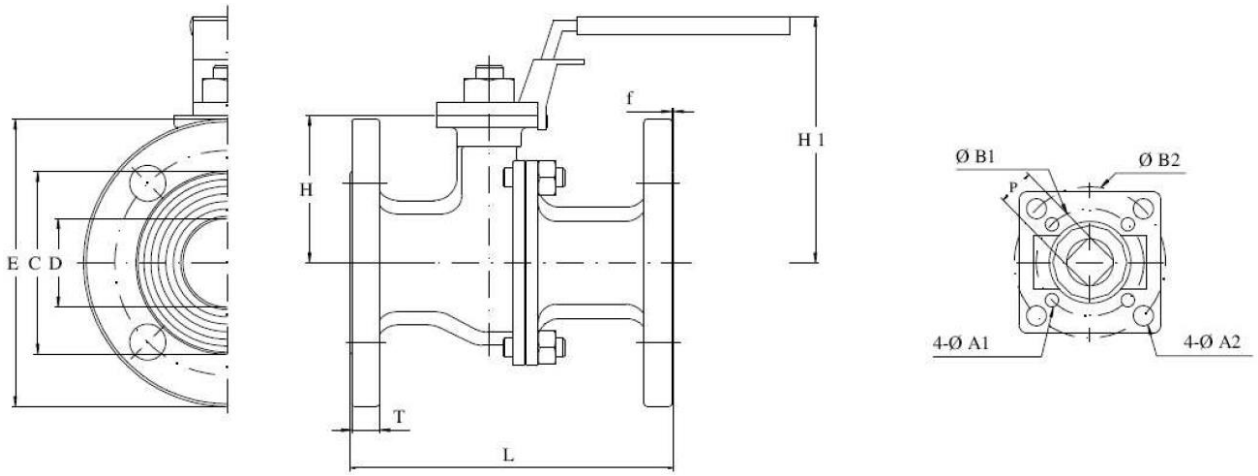

Anschluss Kugelhahn (D)	Bezeichnung	DN	L	H	H1	D	C	E	T	f	P	ØB1	ØB2	A1	A2	DIN 5211 ISO-Flansch Kugelhahn
1/2"	KHFL 15/40 F ES	15	115	48	79	15	45	95	16	2	9	36	42	6	6	F03/04 VK9
3/4"	KHFL 20/40 F ES	20	120	53	84	20	58	105	18	2	9	36	42	6	6	F03/04 VK9
1"	KHFL 25/40 F ES	25	125	58,5	95	25	68	115	18	2	11	42	50	6	7	F04/05 VK11
1 1/4"	KHFL 32/40 F ES	32	130	71	103	32	78	140	18	2	11	42	50	6	7	F04/05 VK11
1 1/2"	KHFL 40/40 F ES	40	140	76	111	38	88	150	18	3	14	50	70	7	9	F05/07 VK14
2"	KHFL 50/40 F ES	50	150	85	120	50	102	165	20	3	14	50	70	7	9	F05/07 VK14
2 1/2"	KHFL 65/16 F ES	65	170	101,5	153	63,5	122	185	18	3	17	70	102	9	11	F07/10 VK17
3"	KHFL 80/16 F ES	80	180	111,5	163	76	138	200	20	3	17	70	102	9	11	F07/10 VK17
4"	KHFL 100/16 F ES	100	190	140	182	100	158	220	20	3	22	---	102	---	11	F10 VK22
5"	KHFL 125/16 F ES	125	325	183		125	188	250	22	3	27	---	125	---	14	F12 VK27
6"	KHFL 150/16 F ES	150	350	204		150	212	285	22	3	27	---	125	---	14	F12 VK27
8“	KHFL 200/16 F ES	200	400	252,5		200	268	340	24	3	27	---	125	---	14	F12 VK27

alle Angaben in mm

Technische Änderungen vorbehalten

Flanschkugelhahn Edelstahl 2-teilig mit Aufbauflansch DIN 5211

KÖLY GmbH
Antriebstechnik

Köly GmbH • Funkweg 12 a • 89250 Senden • Telefon 0 73 07 / 98 98 0 • Fax 0 73 07 / 98 98 20 • E-Mail: info@koely.de • Internet: www.koely.de

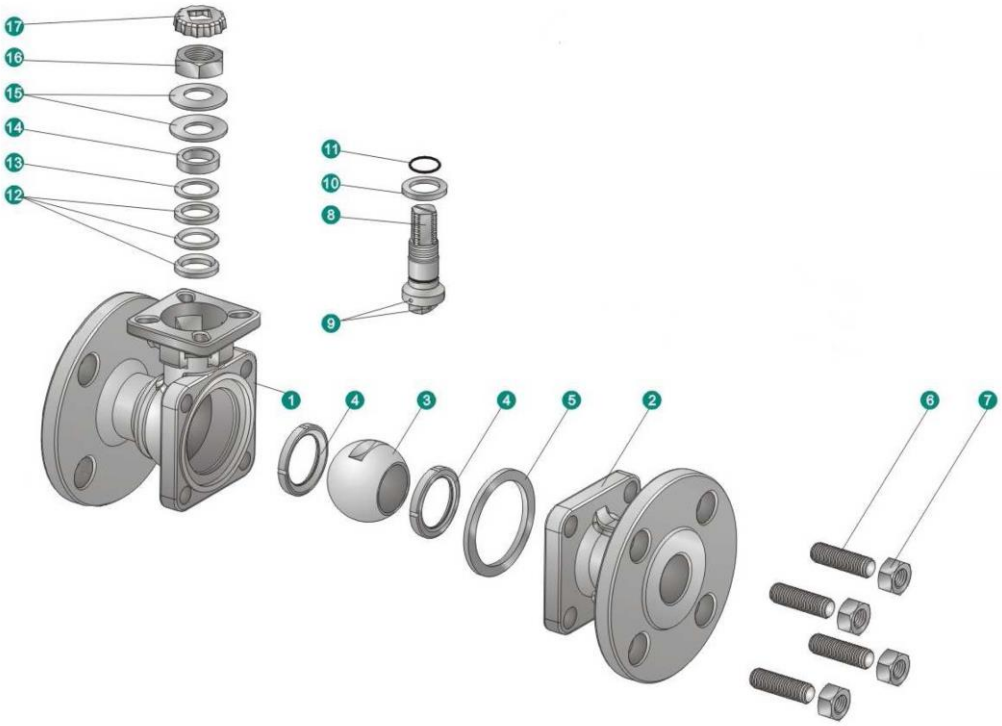

Nr.	Bezeichnung	Material
1	Gehäuse	1.4408
2	Gehäuse	1.4408
3	Kugel	1.4408
4	Kugeldichtung*	TFM1600
5	Gehäusedichtung*	PTFE / Grafoil (Fire Safe)
6	Gewindebolzen	A193-B8
7	Mutter	A194-8
8	Welle	SUS316
9	Anti Static Device	SUS316
10	Gleitring*	PTFE
11	O-Ring*	FKM
12	Spindelpackung*	PTFE / Grafoil (Fire Safe)
13	Buchsabdichtung*	50%SS+50%PTFE / SUS 304
14	Stopfbuchse	SUS304
15	Tellersicherung	SUS301
16	Spindelmutter	SUS304
17	Schraubensicherung	SUS304

Köly GmbH • Funkweg 12 a • 89250 Senden • Telefon 0 73 07 / 98 98 0 • Fax 0 73 07 / 98 98 20 • E-Mail: info@koely.de • Internet: www.koely.de

*****Auch als Reparatursatz erhältlich.

Dieser Dichtungssatz beinhaltet folgendes:

2 x Kugeldichtung TFM1600
2 x Gehäusedichtung PTFE / Grafoil
1 x Gleitring PTFE
1 x O-Ring FKM
1 x Spindelpackung PTFE / Grafoil
1 x Buchsabdichtung ES/PTFE (je 50%)