Datenblatt

Flanschkugelhahn Edelstahl 2-teilig mit elektrischem Antrieb

KÖLY GmbH
Antriebstechnik

Köly GmbH • Funkweg 12 a • 89250 Senden • Telefon 0 73 07 / 98 98 0 • Fax 0 73 07 / 98 98 20 • E-Mail: info@koely.de • Internet: www.koely.de

TA-LUFT

Fire Safe

Technische Angaben Kugelhahn

Werkstoff:

Gehäuse:	1.4408
Kugel:	1.4408
Schaltwelle:	1.4408

Werkstoff Dichtung:

Kugel:	PTFE / TFM 1600 (für Dampf siehe unten)
Spindel:	PTFE / Viton

Temperaturbereich: -20°C bis +180°C
(abhängig vom Betriebsdruck)

Nenndruck: DN 15 bis DN 50 → PN40
ab DN 65 → PN16

Direktmontageflansch nach ISO 5211

Sonderdichtungen: für Dampf (TFM 4215) auf Anfrage

Zusätzliche Angaben:

ATEX nach EX II 2GDc

Baulänge:
bis DN100 (DIN3202 F4)
ab DN125 (DIN3202 F5)

Einsatzbereiche:

Druckluft, Wasser, Lebensmittel,
Getränke, Vakuum (max. -0,9 bar)

Technische Angaben Elektroantrieb

Werkstoff:
Gehäuse: Nylon PA6

Umgebungstemperatur: -20°C bis +70°C

Schutzart: IP67

Spannungsbereich:
24-240V AC (50/60Hz) / 24-135V DC

Einschaltdauer: 75%

Stellzeit:
EKH2S = 9 Sek.
EKH3S = 9 Sek.
EKH4S = 13 Sek.
EKH5S = 29 Sek.
EKH6S = 34 Sek.

Einbaulage: **nicht über Kopf**

Antriebsanschluss: Achtkant

Besondere Merkmale:
- Elektronische Drehmomentbegrenzung (ETL)
- Automatische Spannungserkennung (AVS)
  Durch das automatische Spannungserkennungs-system werden alle Spannungen und Spannungs-arten im Bereich von 24V bis 240V AC (50/60 Hz) und 24V bis 135V DC ohne Konfigurationen abgedeckt
- Automatische Temperaturregelung (ATC)
- durch interne Schaltraumheizung zur Vermeidung von Kondensation
- mechanische Entsperrung
- fest installierte Handnotbetätigung
- zwei integrierte, potentialfreie Mikroschalter für Stellungsrückmeldung

Optionale Ausstattung
- Akkusicherheitspack (BSR)
- Positioniersystem/DPS
- (wahlweise 0-10V oder 4-20mA, Ein- und Ausgang)
- Potentiometer (wahlweise 1K, 5K oder 10K)
- Stellungen: 0°-180°, 0°-90°-180°
- Stellzeit 140 Sekunden (24 oder 220V)

Datenblatt

Flanschkugelhahn Edelstahl 2-teilig mit elektrischem Antrieb

KÖLY GmbH
Antriebstechnik

Köly GmbH • Funkweg 12 a • 89250 Senden • Telefon 0 73 07 / 98 98 0 • Fax 0 73 07 / 98 98 20 • E-Mail: info@koely.de • Internet: www.koely.de

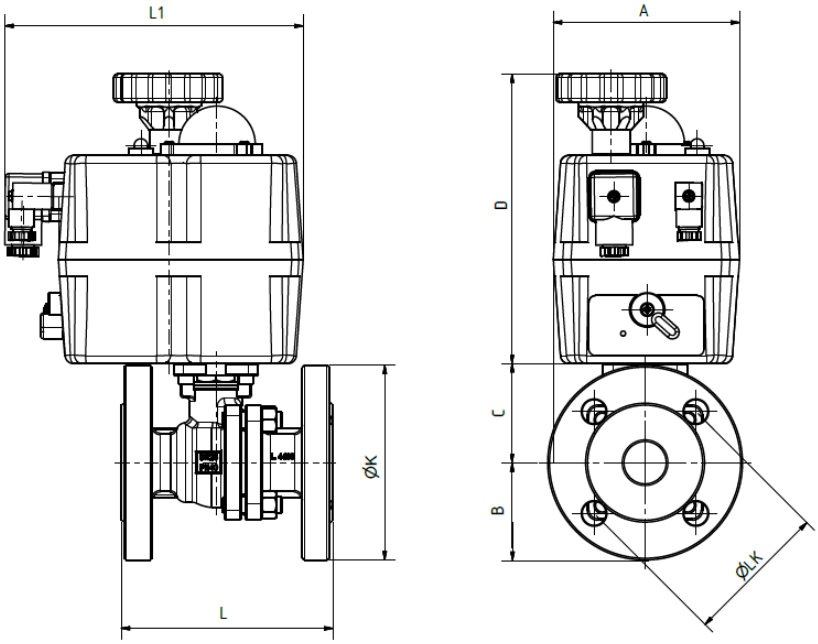

Anschluss Kugelhahn	Bezeichnung	Typ Antrieb	DN	L	L1	A	B	C	D	ØLK	ØK	DIN 5211 ISO-Flansch Kugelhahn
1/2"	KHFL 15/40 ELI 230 ES	EKH2S	15	115	181	110	47,5	48,3	171	65	95	F03/04 VK9
3/4"	KHFL 20/40 ELI 230 ES	EKH2S	20	120	181	110	52,5	53,2	171	75	105	F03/04 VK9
1"	KHFL 25/40 ELI 230 ES	EKH2S	25	125	181	110	57,5	58,3	171	85	115	F04/05 VK11
1 1/4"	KHFL 32/40 ELI 230 ES	EKH2S	32	130	181	110	70	70,8	171	100	140	F04/05 VK11
1 1/2"	KHFL 40/40 ELI 230 ES	EKH2S	40	140	181	110	75	75,8	171	110	150	F05/07 VK14
2"	KHFL 50/40 ELI 230 ES	EKH3S	50	150	181	110	82,5	84,5	171	125	165	F05/07 VK14
2 1/2"	KHFL 65/16 ELI 230 ES	EKH4S	65	170	181	110	92,5	126,5	196	145	185	F07/10 VK17
3"	KHFL 80/16 ELI 230 ES	EKH4S	80	180	181	110	100	136,6	196	160	200	F07/10 VK17
4"	KHFL 100/16 ELI 220/24 ES	EKH6S	100	190	235	214	110	165	228	180	220	F10 VK22

alle Angaben in mm

Technische Änderungen vorbehalten

Flanschkugelhahn Edelstahl 2-teilig mit elektrischem Antrieb

KÖLY GmbH
Antriebstechnik

Köly GmbH • Funkweg 12 a • 89250 Senden • Telefon 0 73 07 / 98 98 0 • Fax 0 73 07 / 98 98 20 • E-Mail: info@koely.de • Internet: www.koely.de

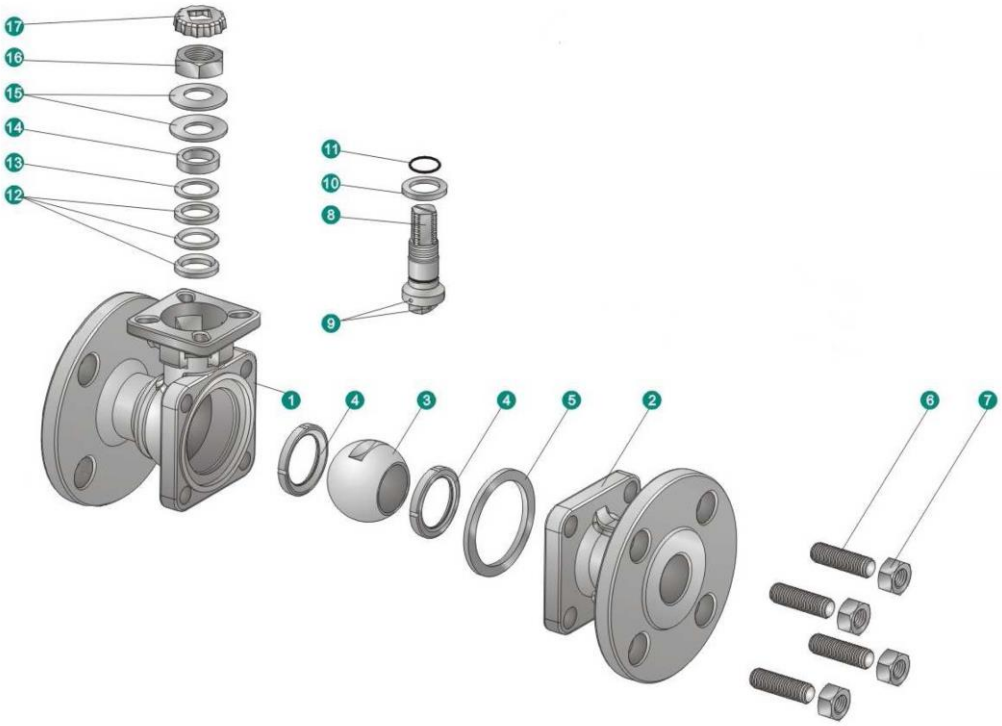

Nr.	Bezeichnung	Material
1	Gehäuse	1.4408
2	Gehäuse	1.4408
3	Kugel	1.4408
4	Kugeldichtung*	TFM1600
5	Gehäusedichtung*	PTFE / Grafoil (Fire Safe)
6	Gewindebolzen	A193-B8
7	Mutter	A194-8
8	Welle	SUS316
9	Anti Static Device	SUS316
10	Gleitring*	PTFE
11	O-Ring*	FKM
12	Spindelpackung*	PTFE / Grafoil (Fire Safe)
13	Buchsabdichtung*	50%SS+50%PTFE / SUS 304
14	Stopfbuchse	SUS304
15	Tellersicherung	SUS301
16	Spindelmutter	SUS304
17	Schraubensicherung	SUS304

Köly GmbH • Funkweg 12 a • 89250 Senden • Telefon 0 73 07 / 98 98 0 • Fax 0 73 07 / 98 98 20 • E-Mail: info@koely.de • Internet: www.koely.de

*****Auch als Reparatursatz erhältlich.

Dieser Dichtungssatz beinhaltet folgendes:

2 x Kugeldichtung TFM1600
2 x Gehäusedichtung PTFE / Grafoil
1 x Gleitring PTFE
1 x O-Ring FKM
1 x Spindelpackung PTFE / Grafoil
1 x Buchsabdichtung ES/PTFE (je 50%)